코브레버커피머신 사용설명서

OWOLLE
LEVER COFFEE MACHINE

주식회사 오월에

한글명 | **코브레버커피머신**
영문명 | **OWOLLE LEVER COFFEE MACHINE 2GR**
생산그룹 | 1GR / 2GR / 3GR
제품사양
보일러 재질 | 스테인레스 스틸
보일러 용량 | 2GR-12리터
히터 | 3상, 단상 겸용
전압 단상 | V220
전압 삼상 | V380
W3800
외관 | 스팀 2개 : 쿨링터치
온수 1개
외관재질
전면부 | 헤어라인 스테인레스 스틸
측면과 후면부 | 12mm 마블 코팅 및 프린팅
전원부 | 급수 - 파란색LED
히터 - 빨간색LED
사이즈 | 가로-714 깊이-578 높이-617 / 861
헤드사이즈 | 54mm

한글명 | **코브레버커피머신**
영문명 | **OWOLLE LEVER COFFEE MACHINE 3GR**
생산그룹 | 1GR / 2GR / 3GR
제품사양
보일러 재질 | 스테인레스 스틸
보일러 용량 | 3GR - 18리터
히터 | 3상, 단상 겸용
전압 단상 | V220
전압 삼상 | V380
W4500
외관 | 스팀 2개-쿨링터치
온수 1개
나무손잡이 기본 장착
외관재질
전면부 | 헤어라인 스테인레스 스틸
측면과 후면부 | 12mm 마블 코팅 및 프린팅
전원부 | 급수 - 파란색LED
히터 - 빨간색LED
사이즈 | 가로-900 깊이-578 높이-617 / 861
헤드사이즈 | 54mm

구성품

1GR

포터필터 1샷	1개
포터필터 2샷	1개
급수호수	1개
배수호수	1개
배수호수 고정클립	1개
헤드장착 레버	1개
미끄럼 방지 고무	4개

2GR

포터필터 1샷	1개
포터필터 2샷	2개
급수호수	1개
배수호수	1개
배수호수 고정클립	1개
헤드장착 레버	2개
미끄럼 방지 고무	4개

3GR

포터필터 1샷	1개
포터필터 2샷	3개
급수호수	1개
배수호수	1개
배수호수 고정클립	1개
헤드장착 레버	3개
미끄럼 방지 고무	4개

(박스에 별도포장)

1. 급수호스
2. 배수호스
3. 레버 (그룹헤드수량만큼)
4. 포터필터 (그룹헤드 +1)
5. 배수호스 고정클립

목차

1. 머신소개 05

2. 사용자 주의사항 05

3. 조작 06

4. 기계에 대한 설명 08

5. 설치필수 요구사항 09

6. 작동법 10

7. 유지보수 11

8. 사용하면서 고장이 아닌지 의심이 갈 때 11

오월에 만의 특혜 13

제품보증서 15

1. 머신소개

코브머신은 레버형 커피머신으로 13Bar에서 1Bar로 압력이 내려가면서 커피를 추출하는 방식의 가변압 커피머신입니다.
본 사용설명서에는 코브머신의 설치, 사용 및 유지 보수에 필요한 정보가 들어 있습니다.
사용설명서는 기기와 함께 배치해 놓으시기 바랍니다.

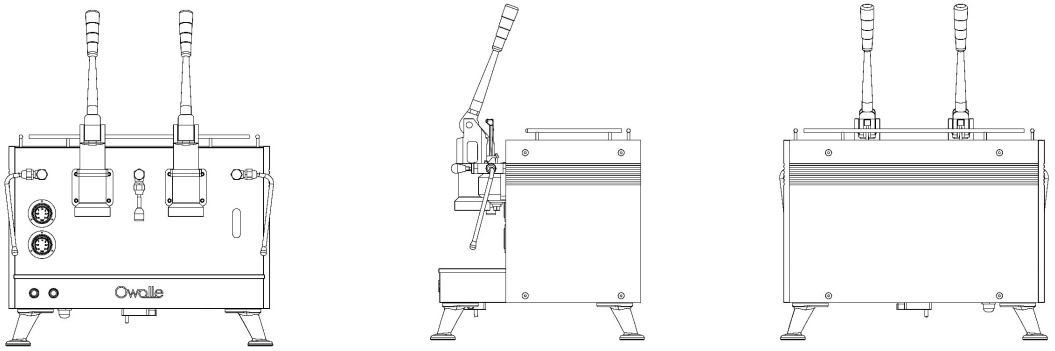

2. 사용자 주의사항

커피추출을 위한 레버의 작동 방식은 위험 할 수 있습니다.
레버를 작동시키기 전에 사용자의 안전을 위해서 다음 사항을 반드시 확인하십시오.

1. 포터필터 안은 적당한 양의 커피를 담아야 합니다.
2. 포터필터는 머신에 안전하고 완벽하게 체결되어 있어야합니다.
3. 커피 머신은 급수 라인과 올바르게 연결되어 있고 물 차단 밸브가 열려있어야 합니다.
4. 사용자는 레버 작동 시 레버의 동작 범위에서 최소 30cm의 거리를 유지하여 머신을 사용하여야 합니다.
   (그림 A 참조)

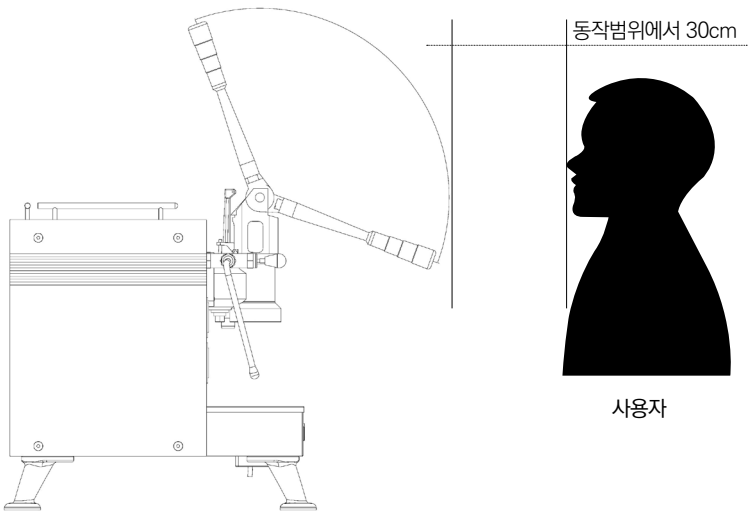

제조업체는 사용설명서에 있는 주의사항을 준수하지 않는 사용자의 부주의한 행동으로 인한 개인 및 또는 자산에 발생하는 모든 손해에 대해 책임을 지지 않습니다. 포터필터를 올바르게 연결하지 못하는 경우에는 해당 조건에서 커피머신 사용을 엄격히 금지하며 가까운 공인 서비스 센터 또는 제조업체 (주)오월에 로 연락하셔야 합니다.

▪ 이 설명서를 읽기 전에 머신을 작동 시키거나 유지 보수 작업을 하지 마십시오.

3. 조작

▪ 본 커피머신은 에스프레소 커피 및 각종 커피메뉴를 만들 수 있도록 뜨거운 물 및 증기가 발생하며 이를 사용할 수 있는 용도로 설계되고 제작되었습니다. 커피 추출목적 이외의 다른 목적으로 본 커피머신을 사용하는 것은 금지합니다. 제조업체는 부적절한 기계사용으로 인한 손상에 대해 책임을 지지 않습니다.
▪ 사용자는 항상 안전 규칙을 준수하는 성인이어야 하며, 커피머신을 적절하고 안전하게 사용하기 위해 사용자는 항상 사고 예방 및 기타 작업 안전 및 보건 규정을 준수해야합니다.
▪ 이 커피머신은 신체적, 감각적 또는 정신적 능력이 적거나 경험이 없고 지식이 부족한 사람(어린이 포함)은 사용을 금지하며 안전을 책임지는 관리자 하에 사용이 가능하도록 설계 되었습니다. 어린이는 머신을 다루지 않도록 주의해야 합니다.
▪ 커피머신을 덮는 패널의 내부에는 머신의 충전부가 있으므로 제거하지 마십시오.
(감전의 위험이 있습니다).
▪ 기계 청소 또는 유지 보수 작업을 수행하기 전에 전원 케이블을 뽑거나 기기의 전위 스위치를 전기로부터 분리하십시오.
▪ 안전장치는 공인된 (주)오월에 서비스 직원이 정기적으로 유지 관리하는 것과 같이 항상 완벽하고 안전한 상태여야 합니다.
▪ 장비의 뜨거운 부분 (커피추출헤드, 보일러, 배관 등)에 피부 접촉을 한다면 심각한 화상을 입을 수 있습니다. 따라서 유지 보수 또는 수리 작업 중에는 안전장갑등 보호장구를 착용해야 합니다.
▪ 기계를 청소할 때는 일반적으로 알코올, 휘발유 또는 솔벤트와 같은 제품을 사용하지 마십시오. 물 또는 중성 세제를 사용하십시오.
▪ 기계를 청소하려면 젖은 헝겊이나 스펀지면 충분합니다. 본체를 손상시킬 수 있는 연마제품을 사용하지 마십시오. 커피 공급 장치, 필터 바스켓, 그릴 및 용지함을 청소하려면 커피머신 전용세제를 이용하십시오.
▪ 머신을 오래 사용하기 위해서는 머신을 처음 작동시킬 때 항상 보일러의 뜨거운 물을 교체하고 파이프의 물을 순환 시키십시오.
▪ 하루 중 몇 시간 동안 기기가 작동하지 않을 것으로 예상되는 경우 온수 탭과 커피 공급 장치를 통해 물을 순환시켜 주는 것이 좋습니다.
▪ 안전하고 효율적인 기기 작동을 위해서는 이 설명서의 일상적인 유지 보수 지침을 엄격하게 준수해야합니다.
▪ 오작동이나 기계 구성 요소의 고장이 발생한 경우 공인 서비스센터에 연락하여 (주)오월에에 부품을 요청하십시오.

머신의 고유 부품 이외의 다른 부품을 사용하면 오작동의 원인이 될 수 있으며 인증 및 보증 권리가 무효화될 수 있습니다. 항상 정품부품을 사용하셔야 합니다.

- 기계에서 정한 정기적인 유지 보수를 하지 않을 경우 제조업체는 발생한 손해에 대한 책임을 지지 않으며 보증을 무효화합니다.
- 허가받지 않은 운영이나 실행 방법 또는 명확하지 않거나 고유의 용도에서 벗어난 방식의 사용은 엄격히 금지됩니다.
  필요한 경우에는 모든 정보, 고유 부품 또는 액세서리를 (주)오월에에 문의하십시오.
- 기기를 옥외 또는 온도가 3˚C 이하로 떨어지는 장소로 옮길 경우 보일러 내부의 물을 비우고 기기로의 물 공급을 차단하며 스팀 만 방출 될 때까지 기기에서 모든 물을 배출해야합니다. 이 절차를 생략하면 내부의 물이 결빙되어 보일러 및 연결 파이프를 포함한 기기가 파손될 수 있습니다.
- 버려 질 때 기계를 적절하게 폐기하려면 공급 업체 또는 폐기물 수거 및 회사에 연락하십시오. 아무 곳에나 제품을 폐기하지 마십시오.

- (주)오월에는 코브머신의 기술적 변경이 필요하다고 간주되는 경우에 사전 통지 없이 코브머신을 변경을 할 수 있는 권리가 있습니다.

커피 기계 가동을 위한 주변 온도

커피머신 가동을 위한 주변 온도는 9˚C 이상 40˚C 이하 이어야 합니다.
(서리가 발생하고 커피머신을 사용하지 않을 때는 물이 지나가는 계통의 물을 완전 배출하십시오)
수압 : 3.5~8.0 bar / 물의 경도 : 5˚fH 미만
기계에서 방출되는 소음 수준 : 기기의 정상적인 사용 조건에서 가중된 소음은 50dB (A) 미만입니다.

기술적 특징

모델	그룹	보일러 요량(L)	버일러 가열전력		폭	깊이	높이
			단상	삼상			
LEVA-2	2	12	3500-4500	3500-4500	710	570	635 / 880
LEVA-3	3	19	5500-7000	5500-7000	935	570	635 / 880

표준 : 온수 및 증기 전달.
전압 : 삼상 : 380V - 3N
단상 : 220V

4. 기계에 대한 설명

참고 : 메뉴얼에 사용 된 용어는 다음 페이지에서 사용됩니다.

1. 급수스위치
2. 히터스위치
3. 스팀부사구
4. 스팀밸브레버
5. 그룹레버
6. 온스밸브레버
7. 뜨거운 물 배출구
8. 핸들이 있는 포터필터
9. 보일러 압력 게이지
10. 급수게이지
11. 수위표시기

5. 설치 필수 요구 사항

커피 추출에 대한 레버의 작동은 매우 위험합니다. 어떠한 이유로든 사용자가 레버를 작동시키기 전에 위험을 피하려면 다음을 확인하십시오.

1. 포터필터에 적정량의 커피로 채워져 있어야합니다.
2. 포터필터가 그룹헤드에 정확하게 연결되어 있어야하며
3. 커피 기계가 올바르게 급수부분과 연결되어 있고 물 차단 밸브가 완전히 열려 있어야 합니다.
4. 레버가 작동 할 때 사용자는 레버의 동작 범위로부터 최소 30cm의 거리를 유지하는 등의 레버 머신을 사용 할 때 지켜야 할 사항이 있습니다.
   제조업체는 이 매뉴얼에 포함 된 필수 요구 사항을 준수하지 않는 사용자의 부주의 한 행동으로 인해 개인 및 또는 자산에 발생하는 모든 손상에 대해 책임을 지지 않습니다. 포터필터가 그룹헤드에 적절하게 연결되지 않은 경우, 그러한 조건에서 기계를 계속 사용하는 것은 절대적으로 금지됩니다.
   - 코브머신은 항상 (주)오월에 공인 기술자 또는 인가받은 자가 설치해야합니다.
   - 코브머신은 적절한 포장재로 포장됩니다. 포장에는 기계 및 부속품, 사용 설명서 및 제품보증서가 들어 있습니다. 포장을 연 후 코브머신 및 그 부품의 상태를 점검하십시오. 상태가 의심되는 경우 기기를 사용하지 말고 (주)오월에로 문의하십시오.
   - 코브머신을 이동해야 할 경우를 대비하여 모든 포장을 주의 깊게 보관 합니다.
   - 코브머신은 작동 중에 발생하는 열을 분산시키기에 충분한 공간을 두고 머신의 무게를 지지 할 수 있는 수평면에 놓아야합니다.
   - 물 사용이 많은 장소에 코브머신을 설치하지 마십시오. 장치를 물에 담그지 마십시오.
   - 전류와 관련된 위험으로부터 안전하려면 싱크대, 욕조, 수족관, 젖은 곳 또는 물이 튀는 곳에서 기계를 멀리하십시오.
   - 머신이 열을 발생시킵니다. 그러므로 방열을 위해 충분히 통풍이 되는 방에 두어야합니다. 머신은 직사광선을 피하여 기계를 보관하십시오.
   - 전원 소켓의 전압이 표시된 것과 다른지 확인하십시오. 전압이 다른 경우 머신을 연결하지 마십시오. 위험 할 수 있으며 관련 장치가 손상 될 수 있습니다.
   - 설치의 문제로 발생한 피해에 대해서는 주)오월에가 책임지지 않습니다.

4.1 머신 포장에는 다음 품목이 포함된 장비가 들어 있습니다.
- 필터 고정 링이 포함된 포터필터
- 필터 바스켓 사이즈에 따른 포터필터(1잔 및 2잔)
- 물 배수용 강철 코일이 있는 고무 배수 호스
- 급수관호스 3/8 “
- 헤드 수량에 따른 레버

4.2 급수관 설치: 급수관 (직경 3/8 “이상)을 장비까지 가져 와서 신속한 개폐를 가능하게 하는 개폐 밸브 (3/8”공 유형이 바람직함)를 설치하십시오. 기기는 함께 제공된 호스를 사용하여 수도 본관에 연결해야합니다. 튜브를 사용할 경우 사용했던 튜브를 재사용하여 머신을 연결하지 마십시오.
배수관 설치: 배수관을 연결은 제공된 배수호스를 사용하고 기계 중력 배수관을 사용하는데 적합해야 합니다. 배수 튜브는 작동 중에 배수관이 막히지 않도록 물이 자유롭게 흘러내리도록 하여야 합니다.

4.7 전기 연결

코브머신의 올바른 전기 연결 지침사항 :

- 기기를 전기 주전원에 연결하기 전에 데이터 판의 데이터가 전기 주전원과 일치하는지 확인하십시오.
- 전기정보 태그는 기기의 왼쪽에 있습니다. (하단 트레이를 제거하면 확인할 수 있습니다.)
- 머신 설치시 전기 시스템은 표준을 준수해야 합니다.
- 전원에는 반드시 접지 연결이 되어 있어야합니다. 접지가 연결되어 있지 않은 경우 커피머신의 오작동 및 화재의 위험이 있으니 꼭 연결하셔야 합니다.
  (주)오월에는 법적인 요구 사항이 충족되지 않을 경우 어떠한 책임도 지지 않습니다.
  부적절한 설치로 인하여 부상이나 손상을 입을 수 있습니다.
- 전기 연결의 경우 전원 공급 장치의 상부에 전기차단기를 설치해야합니다. 이 차단기는 정격 태그에 표시된 전기적 특성 (전원 및 전압)에 따라 정격되어야합니다. 차단기는 최소 3mm의 접촉 간격으로 전원 공급 장치를 차단해야합니다.
- 어댑터, 여러 개의 플러그 및 익스텐션을 사용해야 하는 경우 안전 표준을 충족하는 제품만 사용해야합니다.

3상연결방법

흰색선 : N상
녹색 : 접지
노란색 : R(구분없이 연결하셔도 됩니다.)
검정색 : S(구분없이 연결하셔도 됩니다.)
빨간색 : T(구분없이 연결하셔도 됩니다.)

단상연결 방법

흰색선 : N상
녹색 : 접지
노란색, 검정색, 빨간색 : 함께 묶어서 연결합니다.

6. 작동법

1. 주전원을 연결합니다.
2. 급수를 연결합니다.
3. 배수를 연결합니다.
4. 코브머신 전면의 하단부에 있는 왼쪽의 급수버튼(작동될 경우 파란 불이 켜집니다)을 눌러 급수를 합니다. 또한 머신의 급수압력계(전면부 왼쪽 중간)가 3이상 7이하에 위치에 있는지 확인합니다. 2이하의 압력일 경우 가압펌프를 달아야 합니다. 가압펌프를 달아 작동할 경우 수압은 3이상 7이하로 되어 있어야 합니다. (주)오월에의 권장 압력은 3~5입니다.
5. 오른쪽에 있는 급수 유량계를 확인하여 수위가 중간 이상일 경우 전원스위치(작동될 경우 빨간불이 켜집니다/ 전면 하단부 왼쪽)를 켭니다.

6. 급수압력계 위쪽의 보일러 압력계를 확인하여 1.3bar이상이 될 때까지 기다리셔야 하며, 1.3bar이상에 도달하면 커피를 추출하셔도 좋습니다. (압력계는 커피머신이 작동될 경우 항상 1.3bar~1.5bar 사이에 있어야 합니다.)
7. 압력계기와 수위유량계가 정 위치에 있는지 수시로 확인하여 주시기 바랍니다.
8. 포터필터에 적당량의 커피(에스프레스용으로 분쇄)를 담습니다. (1샷 : 7g, 2샷 : 14g을 권장합니다.)
8. 커피가 담겨있는 포터필터를 그룹헤드에 완벽하게 체결합니다.
10. 레버를 끝까지 당깁니다. 이때 보일러 내부의 압력으로 물이 나와 커피 뜸들이기가 시작됩니다.
11. 원하는 시간만큼 뜸들이기를 한 다음 레버를 손으로 조금 올리면 레버가 걸리는 느낌이 손에 전달되며 그때 레버를 천천히 놓습니다.
12. 커피가 추출되는 것을 볼 수 있습니다.
13. 커피가 추출되는 동안 레버를 강제로 올리지 마십시오.
14. 커피가 추출되는 동안 포터필터를 헤드로부터 분리하지 마십시오.
15. 커피 추출이 완전히 끝났을 경우 포터필터를 헤드로부터 분리하여 포터필터에 담겨있는 커피찌꺼기를 바스켓이 손상이 가지 않도록 주의해서 제거하십시오.

7. 유지보수

1. 포터필터 고무가스켓은 사용빈도수에 따라 3~6개월에 교체하여야 합니다.
2. 포터필터 내부에 커피오일이 끼어있을 경우 전용세제를 이용하여 청소하십시오.
3. 포터필터는 흠집이 생길 수 있는 도구를 이용하여 청소하면 안 됩니다.
4. 스케일제거 기능이 있는 정수필터 사용을 권장하며 주기적으로 꼭 교체하십시오.
5. 기기에 누수가 생길 경우 공급업체 또는 본사로 연락하여 조치를 받으셔야 합니다.
6. 작동중이 아니어도 헤드에서 물이 떨어질 경우 본사로 연락하여 조치를 받으셔야 합니다.
7. 헤드에서 추출수가 사방으로 퍼질 경우 샤워망을 다시 끼워야 합니다.
8. 배수가 잘 안될 경우 배수호수에 물이 고인 곳이 있는지 확인하셔야 합니다.
9. 정수필터의 교체주기를 지켜주시기 바랍니다.
10. 컵 워머에 컵을 올려 보관할 때는 물끼를 제거한 후 올리셔야 합니다.
11. 포터필터에 커피를 담지 않고 레버를 당길 때는 레버의 미끄러짐에 주의하시기 바랍니다.

이 외의 이상이 발생하면 본사 및 구입처를 통해 AS를 받으셔야 합니다.

8. 사용하면서 고장이 아닌지 의심이 갈 때

1. 커피머신을 켜도 보일러가 작동을 안 할 경우

코브머신은 보일러의 과열을 방지하고 히터를 보호하기 위해 보일러실 내부에 과열방지기를 장착하였습니다. 이 과열방지기가 작동을 하여 히터가 작동을 멈추었을 수 있으니 과열방지기의 버튼을 딱~소리가 날 때까지 강하게 눌러주십시오. 과열방지기를 눌러도 히터가 작동을 안 할 경우 AS센터로 연락을 주십시오.

2. 급수가 이루어지지 않을 경우

a. 급수버튼이 켜져있는지 확인을 합니다.
b. 급수계통의 밸브가 모두 열려있는지 확인을 합니다.
c. 정수필터의 사용기간이 지나지 않았는지 확인을 합니다.
d. 커피머신으로 들어오는 수압이 지나치게 낮은지(2bar이하)확인을 합니다.
e. 급수관이 접히거나 막히지 않았는지 확인을 합니다.

위의 사항을 확인 하여도 모든 게 정상일 경우.

a. 코브머신에서는 각 부위로 급수가 안전하고 정확하게 전달되도록 급수분배기를 설치했습니다. 이 분배기 에는 급수를 관장하는 스틱밸브가 장착되어 있는데 이 밸브가 지나치게 잠겨있으면 안됩니다. 급수스틱밸브를 적당하게 풀어주시고 이 급수스틱을 좌우상하로 움직여 물 공급이 잘 이루어지는지 확인을 합니다. 이렇게 해도 급수가 안 될 경우 본사 서비스센터로 연락을 주시기 바랍니다.
b. 급수버튼을 누를 때 딱~ 하는 소리가 나는지 확인을 합니다. 딱~ 하고 나는 소리는 물이 없을 경우 솔레노이드 밸브가 작동하는 소리입니다. 급수버튼을 눌러도 아무런 소리가 나지 않을 경우 AS센터로 연락을 주십시오. 급수가 이루어지지 않을 경우 커피머신의 모든 전원을 끄고 작동을 멈추어야 합니다.

3. 커피 추출시 레버가 안올라 갈 때.

커피의 분쇄도가 너무 곱거나 탬핑을 너무 강하게 하였을 경우 레버가 느리게 올라가게 됩니다. 이럴 때는 포터필터를 강제로 분리하지 마시고 레버가 정위치 에 올라갈 때까지 기다리셔야 합니다.

4. 커피머신을 켜면 차단기가 떨어질 경우

a. 급수버튼을 눌렀을 때 차단기가 떨어지는지 또는 히터버튼을 눌렀을 때 차단기가 떨어지는지 확인을 합니다.
b. 급수버튼을 눌렀을 때 차단기가 떨어지는 경우는 솔레노이드밸브에 물이 떨어져 있는지 확인을 하고 물이 묻어 있을 경우 드라이기를 이용해 솔레노이드밸브를 말려줍니다.
c. 히터버튼을 눌렀을 때 차단기가 떨어지는 경우 AS센터로 연락을 주십시오.

5. 보일러의 압력이 지나치게 내려가 있거나 올라가 있을 경우.

a. 압력밸브를 통해 조절을 합니다. (+방향 : 압력이 올라갑니다. -방향 : 압력이 내려갑니다.)
b. 압력밸브를 조절하기 위해서는 압력밸브의 노란색 뚜껑을 제거하고 1자 드라이버를 이용해 조절을 합니다.
c. 커피머신의 모든 보정 작업을 진행 할 때는 꼭 장갑을 끼고 하셔야 합니다.
d. 드라이버를 이용해 압력을 올리거나 내리고 난 후 1~2분 기다려 압력계기를 통해 압력의 변화를 확인하고 스팀을 빼 준 다음 압력의 변화를 다시 확인합니다. 이 후 원하는 압력이 아닐 경우 다시 작업을 반복합니다.
e. 보일러 내부의 압력은 1.2~1.5 bar 압력이어야 하며 이것을 벗어나게 되면 커피머신에 이상이 발생할 수 있습니다

오월에

오월에 만의 특혜

1. 오월에에서 생산된 모든 제품은 사용제품의 상태와 생산시기에 상관없이 언제나 오월에에서 생산된 제품으로 보상판매가 가능합니다.
2. 오월에 머신은 보일러 스케일 제거 작업을 하지 않으며 스케일 제거 작업 비용만으로 새보일러로 교체해 드립니다.
3. 코브머신의 외관손상은 보수가 가능하기에 저렴한 보수비용으로 언제나 새 머신처럼 사용이 가능합니다.

메모

Owolle

제 품 보 증 서

저희 주식회사오월에에서는 품목별 소비자 분쟁해결 기준
공정거래위원회 고시에 따라 아래와 같이 제품에 대한 보증을 실시 합니다.
서비스 요청 시 070-4405-2980으로 연락하여 주십시오.
상담서비스 및 수리를 제공하여 드립니다.

제 품 명	OWOLLE LEVER COFFEE MACHINE	모 델 명	
구 입 일		제조번호	
구 입 처		고객성명	
주 소			
연 락 처			

주식회사 오월이

경기도 성남시 중원구 사기막골로 148 중앙이노테크 911호
T. **031.723.0801** F. **031.723.0803** E. **info@owolle.com** **www.owolle.com**